2-6 EO

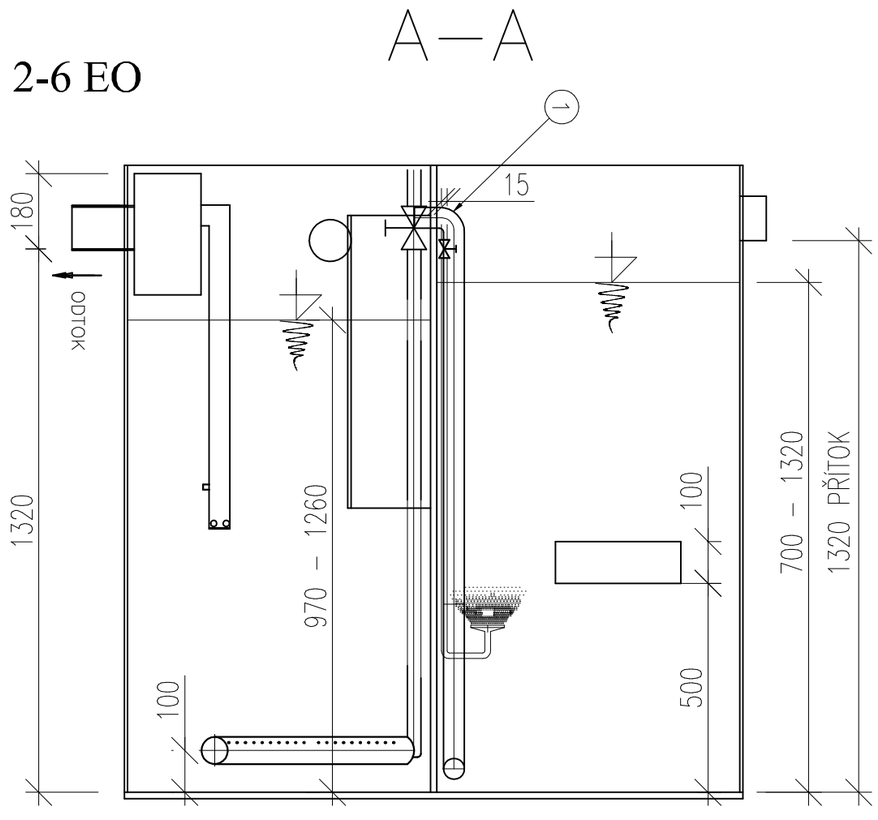

MAMUTKY:
1 – PŘEČERPÁVACÍ Z KOMORY II DO REAKTORU
2 – OTOČNÁ MAMUTKA ODTAHU KALU
3 – PRO ČERPÁNÍ ODTOKU

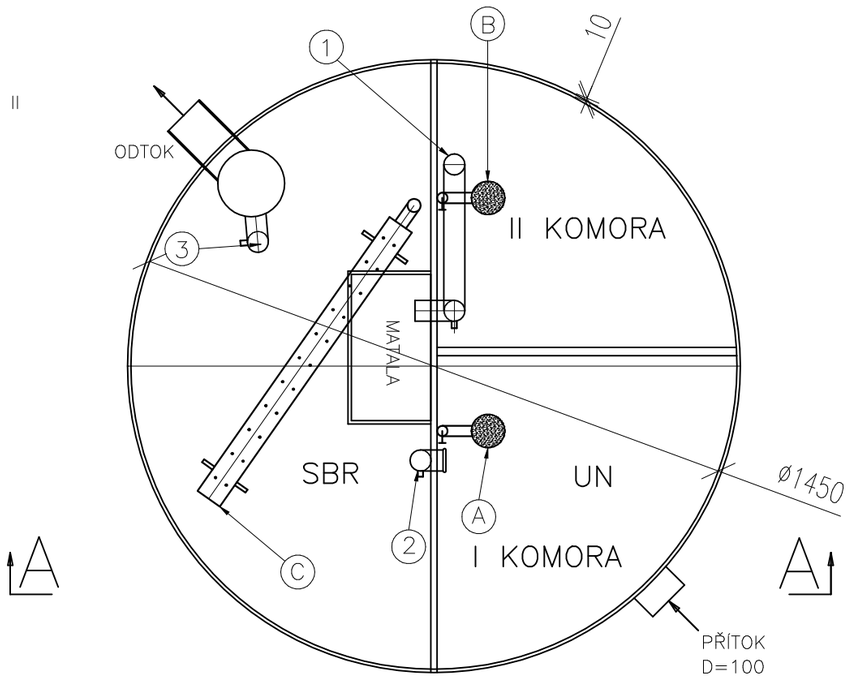

D.2.1 - LIKVIDACE SPLAŠKOVÝCH VOD

Paré:	Novostavba rodinného domu Dolní Dobrá Voda k.ú. Rychnov u Jablonce nad Nisou, p.č. 3465/2		
Objednatel:	**Artak Karapetjan** Kaštanová 4819, Kokonín 468 01 Jablonec nad Nisou **Kateřina Karapetjanová** V Luzích 1626/10 468 01 Jablonec nad Nisou	Zpracovatel ČÁSTI:	**Ing. Petr Koldovský** **Projektování, inženýrská činnost** Sportovní 1543, 511 01 Turnov IČO: 760 54 454, Tel.: +420 484 840 467 email: petr.koldovsky@pvkprojekt.cz
Místo:	k.ú. Rychnov u Jablonce nad Nisou p.č. 3465/2	Vypracoval:	Eva Černá
		Odpovědný projektant:	Ing. Petr Koldovský

Datum:	01.2023	Měřítko:	1 : 15	Zak. č.:	23 - Č001	Stupeň:	pro SOZ	Č. výkresu:	Revize:
Výkres:	TECHNOLOGICKÉ SCHÉMA ČOV							D.6	0